PANELPIEDRA®

REMEMBER®

Collection

Passion for Quality

AISLANTE
·TÉRMICO
·ANTI-HUMEDAD
·ACÚSTICO
·IGNÍFUGO

SOLICÍTENOS **PRESUPUESTO**

ASK FOR A **QUOTE**

Si desea más información de este producto

I would like a quote or more information about this product

+34 941 181 091

info@panelpiedra.com

PANELPIEDRA®

PANELES DECORATIVOS PANELPIEDRA S.L.
Polígono Industrial Municipal
Vial Transversal 2
31500 TUDELA (NAVARRA) SPAIN
Telf. **+34 941 18 10 91**

www.panelpiedra.com

PRODUCTO

Product

Nuestra dedicación constante a la investigación tecnológica nos ha permitido desarrollar un producto perfecto y vanguardista en un campo en constante evolución, como es el mundo de la decoración y el diseño.

Ofrecemos las mejores soluciones estéticas para las últimas tendencias en diseño e interiorismo, cada vez más iconoclasta en la combinación de formas, colores y materiales.

Nuestros sistemas de fabricación patentados nos permiten una reproducción fiel de texturas y tonos de piedras, ladrillos, cementos y maderas, pero además la facilidad de instalación, resistencia y calidad convierten a nuestro producto en uno de los más demandados por los profesionales del sector.

La utilización de los productos PANELPIEDRA® permite crear ambientes que combinan elegancia, diseño y calidad.

Our ongoing commitment to technological research allowed us to develop a cutting edge product within a constantly evolving industry, as it is the world of decoration and design.

We offer the best aesthetic solutions for the latest trends in interior design and, increasingly iconoclastic combination of shapes, colors and materials.

Our patented manufacturing systems allow us to faithfully reproduce textures and colors of stones, bricks cement and woods. The easy installation, strength and high quality of our products, makes them highly demanded by professionals.

The use of PANELPIEDRA® products allow customers to create atmospheres that combine elegance, quality and design.

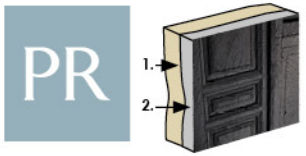

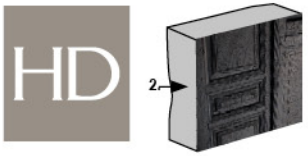

PR: Panel de poliuretano con piedra.
Panel compuesto por una capa de 4 mm. (aprox.) de polvo de mármol (piedra) y una capa de inyección de poliuretano de alta densidad.
Todo ello hace que sea muy resistente a todo tipo de inclemencias climatológicas (lluvia, sol, heladas, niebla, salina, etc.) Es apto para su colocación en interior y en exterior. Excelentes propiedades saliente térmicas, acústicas y anti-humedad.

HD®: Panel High Definition.
HD® es un producto innovador para revestimientos de todo tipo de paredes, muros y techos, compuesto con más de 16 tipos de cargas, minerales y químicas (piedra, mármol, sílices, silicatos, etc.) que lo hacen muy resistentes al exterior, al fuego y todo tipo de inclemencias climatológicas en el tiempo, como a su vez gran resistencia a la abrasión y productos químicos. También goza de una gran cualidad que es su bajo peso y su alto volumen, que todo ello hace que sea muy fácil su colocación. Es muy apto para lugares públicos de gran tránsito de personas, fachadas y grandes construcciones, lugares con mucha humedad, saunas, etc.
Excelentes propiedades ignífugas, hidrófugas, su inalterabilidad al choque térmico y a sus ciclos de hielo y deshielo, su nulo porcentaje de absorción de agua garantiza su completa estanqueidad, su alta resistencia a la mayoría de productos químicos, junto con su mínimo desgaste por abrasión, hacen que el producto HD® sea un material de alta calidad.

PR: Polyurethane and stone panel.
Panel composed of a layer of approximately 4 mm of crushed marble stone and a layer of high density injected polyurethane. These components makes it very resistant to all kinds of weather conditions (rain, sun, frost, fog, salt, etc.).
Suitable for indoors and outdoors installations. Excellent thermal, acoustic and anti-humidity characteristics.

HD®: High Definition Panel.
HD® is a highly innovative panel for coating all types of walls and ceilings. It is made out of more than 16 types of mineral and chemical charges (ie: stone, marble, silica, silicates, etc.). This composition makes the panel suitable to exteriors, resistant to fire and all kind of weather. Also, it has great resistance to abrasion and chemicals. Its low weight and large size makes the installation very quick and easy. Suitable for public places and areas of high traffic of people, facades, large buildings, places with high humidity (ie: saunas), etc.
Excellent fire retardant, water repellent, resistant to heat, freeze and defrost. Its zero percent water absorption ensures a complete sealing. High resistance to most chemicals products and low abrasive wear. All these characteristics make HD® panel a high quality material

VENTAJAS

Advantages



- **El panel más ligero del mercado.**
- **Instalación más fácil y sencilla.**
- **Paneles de colocación rápida.**
- **Importante ahorro en costes.**
- **Acabado perfecto.**
- **No necesita mantenimiento.**
- **Excelente aislamiento acústico.**
- **Buen aislamiento térmico y anti-humedad.**
- **Excelentes propiedades ignífugas.**
- **Excelente repelencia al agua.**
- **No se altera con el calor, el frío o la congelación.**
- **Material impermeable.**
- **Mínima abrasión.**
- **Alta resistencia a la mayoría de los productos químicos.**
- **Elegantes combinaciones de materiales y diseños.**
- **Facilidad de transporte y manejo**

- The lightest panel in the market.
- Easy and simple installation.
- Quick installation system.
- Cost savings in labor.
- Perfect finish.
- Does not require maintenance.
- Excellent soundproof qualities.
- Good thermal insulation and anti-humidity.
- Excellent flame retardant properties.
- Excellent water-repellent.
- No mutation to heat, freeze and defrost.
- Not permeable.
- Minimum abrasion.
- High resistance to most chemicals.
- Elegant combinations of materials and designs.
- Ease of transport and handling.

INFORMACIÓN TÉCNICA

Technical Information

PANELPIEDRA® se reserva el derecho a cambiar los modelos, colores, tamaños, envases y cajas sin previo aviso.
Todos los pesos y dimensiones mencionadas son en cm y se muestran con la mayor precisión posible, pero pueden diferir hasta 2% por la expansión y la contracción durante la producción.

Las fotografías de este Catálogo se crean en lugares del proyecto y en estudios, algunos incluso podrían ser infografías. Las diferencias en la exposición de la luz y la impresión en papel pueden causar que los productos y los colores se vea diferente que en la realidad.

PANELPIEDRA® reserves the right to change models, colours, sizes, packaging and boxes without prior notice.
All weights and dimensions mentioned are in centimetres and are shown as accurately as possible but may differ up to 2% +/- due to expansion and contraction during production.

The photographs in this Catalogue are created on project sites and in studios, some could even be infographics. Differences in light exposure and printing on paper may cause products and colours to appear different than the real thing.

Símbolos utilizados en la tarifa / Symbols used in the rate/pricing



CÓDIGO
CODE



PESO (KG.)
WEIGHT (KG.)



CÓDIGO EAN
BARCODE EAN



UNIDADES POR CAJA
UNITS PER BOX



TEXTURA
TEXTURE



MEDIDA
MEASURE



UNIDADES POR PALÉ
UNITS PER PALLET



POLIURETANO+PIEDRA
POLYURETHANE+STONE



PIEDRA
STONE

REMEMBER®

Collection



TRÉSOR



FENSTER



SHUTTER



LITTLE BURNED

Colores Acabados / Finished Colours



Craquelado Blanco /
Cracked White



Craquelado Blanco /
Cracked White



Craquelado Óxido /
Cracked Rusty



Craquelado Óxido /
Cracked Rusty



Blanco Italia /
Italia White



Blanco Italia /
Italia White



Remember TRESOR

ACABADOS / FINISHES



PR-890-1

Craquelado Blanco / Cracked White



PR-890-2

Craquelado Blanco / Cracked White



PR-891-1

Craquelado Óxido / Cracked Rusty



PR-891-2

Craquelado Óxido / Cracked Rusty



PR-893-1

Blanco Italia / Italia White



PR-893-2

Blanco Italia / Italia White

Las medidas pueden variar +/-1cm / Measurements may vary +/-1cm

MEDIDAS / MEASUREMENTS

PR



Tresor-1
1,64 m²

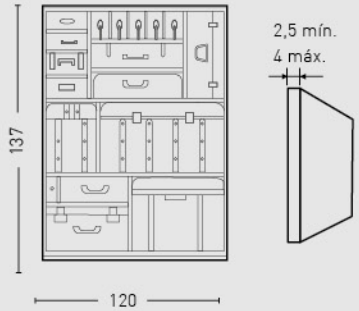

Tresor-2
1,64 m²

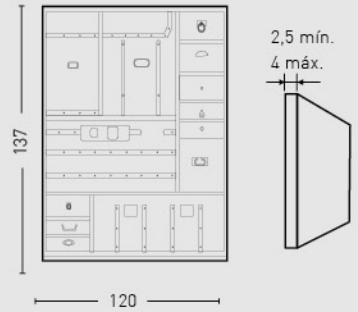

*** Los 6 versiones de panel Tresor (1 / 2 / 3 / 4/ 5 / 6) se pueden combinar como se deseen**

The 6 versions of panel Tresor (1 / 2 / 3 / 4/ 5 / 6) can be combined as desired

PRODUCTO / PRODUCT	COD.	DESCRIPCIÓN / DESCRIPTION	KG			PR €/unidad
PR	PR-890-1 PR-890-2	**Panel Tresor Craquelado Blanco**	PR: 10,5 kg	PR: --	PR: --	-

Complementos necesarios para la instalación / Necessary materials for installation	Rendimiento Aprox. / Average Usage	Precio / Price
○ MSA-70 Masilla Juntas Blanco Italia	1 Cartucho 2 Paneles	-
○ PTX-90-375 Pintura Craquelado Blanco	1 Pintura 10 Paneles	-
● PTE-46 Pintura Envejecido Betún de Judea	1 Pintura 25 Paneles	-

Complementos opcionales para la instalación / Optional materials for installation	Rendimiento Aprox. / Average Usage	Precio / Price
○ MSA-3 Masilla de Pegado	1 Cartucho 3 - 4 Paneles	-

PRODUCTO / PRODUCT	COD.	DESCRIPCIÓN / DESCRIPTION	KG			PR €/unidad
PR	PR-891-1 PR-891-2	**Panel Tresor Craquelado Óxido**	PR: 10,5 kg	PR: --	PR: --	-

Complementos necesarios para la instalación / Necessary materials for installation	Rendimiento Aprox. / Average Usage	Precio / Price
○ MSA-70 Masilla Juntas Blanco Italia	1 Cartucho 2 Paneles	-
● PTX-93 Pintura Craquelado Acero Corte	1 Pintura 10 Paneles	-
● PTE-46-400 Pintura Envejecido Betún de Judea	1 Pintura 25 Paneles	-

Complementos opcionales para la instalación / Optional materials for installation	Rendimiento Aprox. / Average Usage	Precio / Price
○ MSA-3 Masilla de Pegado	1 Cartucho 3 - 4 Paneles	-

PRODUCTO / PRODUCT	COD.	DESCRIPCIÓN / DESCRIPTION	KG			PR €/unidad
PR	PR-893-1 PR-893-2	**Panel Tresor Blanco Italia**	PR: 10,5 kg	PR: --	PR: --	-

Complementos necesarios para la instalación / Necessary materials for installation	Rendimiento Aprox. / Average Usage	Precio / Price
○ MSA-70 Masilla Juntas Blanco Italia	1 Cartucho 2 Paneles	-
○ PTX-20-400 Pintura Blanco Italia	1 Spray 10 Paneles	-

Complementos opcionales para la instalación / Optional materials for installation	Rendimiento Aprox. / Average Usage	Precio / Price
○ MSA-3 Masilla de Pegado	1 Cartucho 3 - 4 Paneles	-

Remember TRESOR

ACABADOS / FINISHES


PR-890-3

Craquelado Blanco /
Cracked White


PR-890-4

Craquelado Blanco /
Cracked White


PR-891-3

Craquelado Óxido /
Cracked Rusty


PR-891-4

Craquelado Óxido /
Cracked Rusty


PR-893-3

Blanco Italia /
Italia White


PR-893-4

Blanco Italia /
Italia White

Las medidas pueden variar +/-1cm / Measurements may vary +/-1cm

MEDIDAS / MEASUREMENTS

PR



Tresor-3

1,36 m²

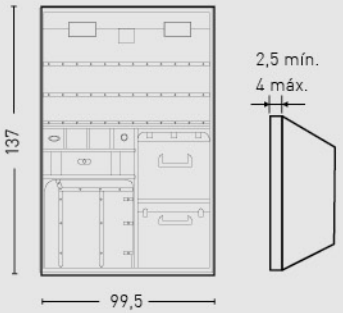

Tresor-4

1,36 m²

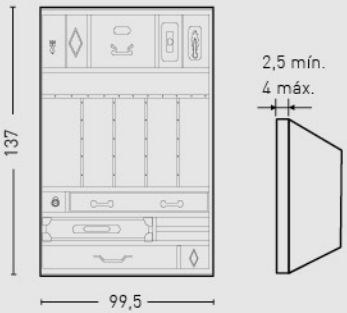

*** Los 6 versiones de panel Tresor (1 / 2 / 3 / 4/ 5 / 6) se pueden combinar como se deseen**

The 6 versions of panel Tresor (1 / 2 / 3 / 4/ 5 / 6) can be combined as desired

PRODUCTO / PRODUCT	COD.	DESCRIPCIÓN / DESCRIPTION	KG			PR
PR	PR-890-3 PR-890-4	**Panel Tresor Craquelado Blanco**	PR: 9,5 kg	PR: --	PR: --	€/unidad -

Complementos necesarios para la instalación / Necessary materials for installation	Rendimiento Aprox. / Average Usage	Precio / Price
○ MSA-70 Masilla Juntas Blanco Italia	1 Cartucho 2 Paneles	-
○ PTX-90-375 Pintura Craquelado Blanco	1 Pintura 10 Paneles	-
● PTE-46 Pintura Envejecido Betún de Judea	1 Pintura 25 Paneles	-

Complementos opcionales para la instalación / Optional materials for installation	Rendimiento Aprox. / Average Usage	Precio / Price
○ MSA-3 Masilla de Pegado	1 Cartucho 4 - 5 Paneles	-

PRODUCTO / PRODUCT	COD.	DESCRIPCIÓN / DESCRIPTION	KG			PR
PR	PR-891-3 PR-891-4	**Panel Tresor Craquelado Óxido**	PR: 9,5 kg	PR: --	PR: --	€/unidad -

Complementos necesarios para la instalación / Necessary materials for installation	Rendimiento Aprox. / Average Usage	Precio / Price
○ MSA-70 Masilla Juntas Blanco Italia	1 Cartucho 2 Paneles	-
● PTX-93 Pintura Craquelado Acero Corte	1 Pintura 10 Paneles	-
● PTE-46-400 Pintura Envejecido Betún de Judea	1 Pintura 25 Paneles	-

Complementos opcionales para la instalación / Optional materials for installation	Rendimiento Aprox. / Average Usage	Precio / Price
○ MSA-3 Masilla de Pegado	1 Cartucho 4 - 5 Paneles	-

PRODUCTO / PRODUCT	COD.	DESCRIPCIÓN / DESCRIPTION	KG			PR
PR	PR-893-3 PR-893-4	**Panel Tresor Blanco Italia**	PR: 9,5 kg	PR: --	PR: --	€/unidad -

Complementos necesarios para la instalación / Necessary materials for installation	Rendimiento Aprox. / Average Usage	Precio / Price
○ MSA-70 Masilla Juntas Blanco Italia	1 Cartucho 2 Paneles	-
○ PTX-20-400 Pintura Blanco Italia	1 Pintura 10 Paneles	-

Complementos opcionales para la instalación / Optional materials for installation	Rendimiento Aprox. / Average Usage	Precio / Price
○ MSA-3 Masilla de Pegado	1 Cartucho 4 - 5 Paneles	-

Remember TRESOR

ACABADOS / FINISHES



Craquelado Blanco / Cracked White



Craquelado Blanco / Cracked White



Craquelado Óxido / Cracked Rusty



Craquelado Óxido / Cracked Rusty



Blanco Italia / Italia White



Blanco Italia / Italia White

MEDIDAS / MEASUREMENTS

PR

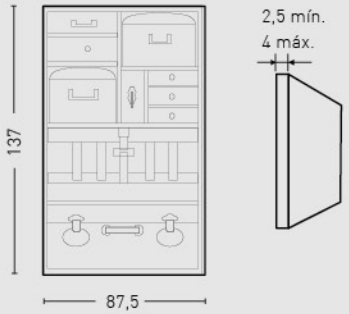

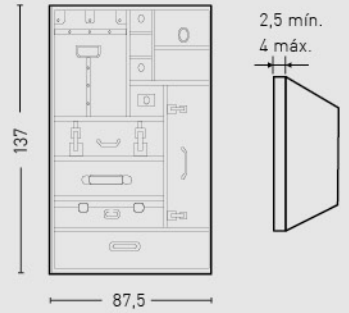

*** Los 6 versiones de panel Tresor (1 / 2 / 3 / 4/ 5 / 6) se pueden combinar como se deseen**

The 6 versions of panel Tresor (1 / 2 / 3 / 4/ 5 / 6) can be combined as desired

Las medidas pueden variar +/-1cm / Measurements may vary +/-1cm

PRODUCTO / PRODUCT	COD.	DESCRIPCIÓN / DESCRIPTION	KG			PR €/unidad
PR	PR-890-5 PR-890-6	**Panel Tresor Craquelado Blanco**	PR: 8 kg	PR: --	PR: --	-

Complementos necesarios para la instalación / Necessary materials for installation	Rendimiento Aprox. / Average Usage	Precio / Price
○ MSA-70 Masilla Juntas Blanco Italia	1 Cartucho 2 Paneles	-
○ PTX-90-375 Pintura Craquelado Blanco	1 Pintura 10 Paneles	-
● PTE-46 Pintura Envejecido Betún de Judea	1 Pintura 25 Paneles	-
Complementos opcionales para la instalación / Optional materials for installation	**Rendimiento Aprox. / Average Usage**	**Precio / Price**
○ MSA-3 Masilla de Pegado	1 Cartucho 4 - 5 Paneles	-

PRODUCTO / PRODUCT	COD.	DESCRIPCIÓN / DESCRIPTION	KG			PR €/unidad
PR	PR-891-5 PR-891-6	**Panel Tresor Craquelado Óxido**	PR: 8 kg	PR: --	PR: --	-

Complementos necesarios para la instalación / Necessary materials for installation	Rendimiento Aprox. / Average Usage	Precio / Price
○ MSA-70 Masilla Juntas Blanco Italia	1 Cartucho 2 Paneles	-
● PTX-93 Pintura Craquelado Acero Corte	1 Pintura 10 Paneles	-
● PTE-46-400 Pintura Envejecido Betún de Judea	1 Pintura 25 Paneles	-
Complementos opcionales para la instalación / Optional materials for installation	**Rendimiento Aprox. / Average Usage**	**Precio / Price**
○ MSA-3 Masilla de Pegado	1 Cartucho 4 - 5 Paneles	-

PRODUCTO / PRODUCT	COD.	DESCRIPCIÓN / DESCRIPTION	KG			PR €/unidad
PR	PR-893-5 PR-893-6	**Panel Tresor Blanco Italia**	PR: 8 kg	PR: --	PR: --	-

Complementos necesarios para la instalación / Necessary materials for installation	Rendimiento Aprox. / Average Usage	Precio / Price
○ MSA-70 Masilla Juntas Blanco Italia	1 Cartucho 2 Paneles	-
○ PTX-20-400 Pintura Blanco Italia	1 Pintura 10 Paneles	-
Complementos opcionales para la instalación / Optional materials for installation	**Rendimiento Aprox. / Average Usage**	**Precio / Price**
○ MSA-3 Masilla de Pegado	1 Cartucho 4 - 5 Paneles	-

Colores Acabados / Finished Colours



Antracita /
Anthracite





Remember FENSTER

ACABADOS / FINISHES



Antracita /
Anthracite

MEDIDAS / MEASUREMENTS



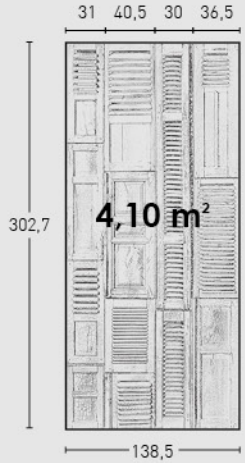



PRODUCTO PRODUCT	COD.	DESCRIPCIÓN DESCRIPTION	KG			PR
						€/unidad
PR	**810**	**Panel Fenster Antracita**	PR: 31,5 kg	PR: --	PR: --	-

Complementos necesarios para la instalación / Necessary materials for installation	**Rendimiento Aprox.** / Average Usage	**Precio** / Price
● MSA-60 Masilla Juntas Antracita	1 Cartucho 1 Panel	-
● PTX-86 Pintura Gris Ceniza	1 Pintura 3 Paneles	-

Complementos opcionales para la instalación / Optional materials for installation	**Rendimiento Aprox.** / Average Usage	**Precio** / Price
○ MSA-3 Masilla Pegado	1 Cartucho 2 Paneles	-

Las medidas pueden variar +/-1cm / Measurements may vary +/-1cm

Colores Acabados / Finished Colours



Antracita /
Anthracite





Remember SHUTTER

ACABADOS / FINISHES



Antracita /
Anthracite

MEDIDAS / MEASUREMENTS



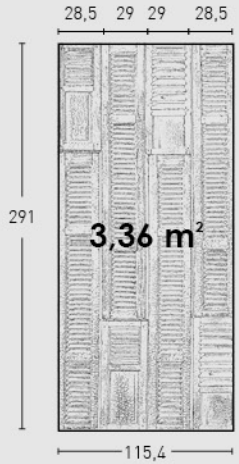



PRODUCTO PRODUCT	COD.	DESCRIPCIÓN DESCRIPTION	KG			PR €/unidad
PR	820	**Panel Shutter Antracita**	PR: 28 kg (7 kg cada tira)	PR: --	PR: --	-

Complementos necesarios para la instalación / Necessary materials for installation	**Rendimiento Aprox.** / Average Usage	**Precio** / Price
● MSA-60 Masilla Juntas Antracita	1 Cartucho 1 Panel	-
● PTX-86 Pintura Gris Ceniza	1 Pintura 3 Paneles	-

Complementos opcionales para la instalación / Optional materials for installation	**Rendimiento Aprox.** / Average Usage	**Precio** / Price
○ MSA-3 Masilla Pegado	1 Cartucho 2 Paneles	-

Las medidas pueden variar +/-1cm / Measurements may vary +/-1cm

Colores Acabados / Finished Colours

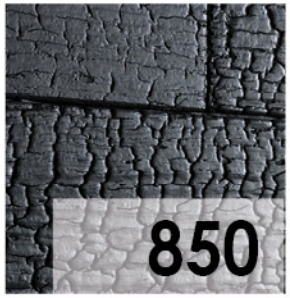

Antracita /
Anthracite





Remember LITTLE BURNED

ACABADOS / FINISHES



Antracita /
Anthracite

MEDIDAS / MEASUREMENTS

PR



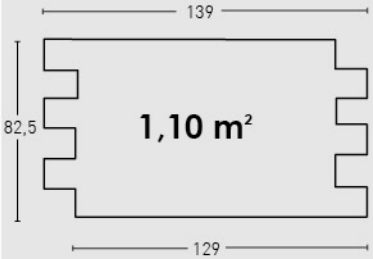

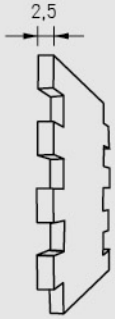

PRODUCTO / PRODUCT	COD.	DESCRIPCIÓN / DESCRIPTION	KG			PR
PR	**850**	**Panel Little Burner Antracita**	PR: 6-7 kg	PR: 5 un	PR: --	€/unidad -

Complementos necesarios para la instalación / Necessary materials for installation	**Rendimiento Aprox.** / Average Usage	**Precio** / Price
● MSA-60 Masilla Juntas Antracita	1 Cartucho 1 Panel	-
● PTX-86 Pintura Gris Ceniza	1 Pintura 8 Paneles	-

Complementos opcionales para la instalación / Optional materials for installation	**Rendimiento Aprox.** / Average Usage	**Precio** / Price
○ MSA-3 Masilla Pegado	1 Cartucho 4 Paneles	-

Las medidas pueden variar +/-1cm / Measurements may vary +/-1cm

PROYECTOS A MEDIDA

Bespoke products

Para cualquier proyecto, obra, decoración... estamos contigo en la fabricación y preparación para tus necesidades de todos nuestros paneles.

Adaptamos nuestros modelos a cualquier proyecto o medida. Con la misma calidad y los materiales de primera que nos caracterizan. Ajustamos medidas, colores, etc. Queremos ayudarte a transformar los espacios fácilmente y con menor coste para tus clientes.

Disponemos de una amplia red comercial a tu servicio por todo el mundo.

Visita nuestra web www.panelpiedra.com

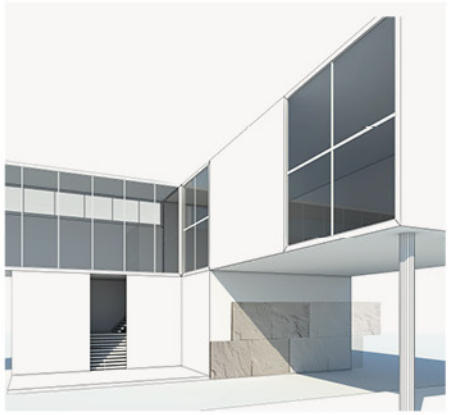

For any project, we are here to support you with bespoke panels.

We can adapt our models to any project, always with the same quality and materials. We can modify sizes, colours, models, etc. We want to support our clients in order to easily transform spaces. Always with simple installation and low costs.

We have an extensive commercial network working for you in world.

Visit our website www.panelpiedra.com



PARTNERS

Gracias a todos por vuestra confianza y esperamos poder seguir creciendo con nuevos clientes y partners EN CADA RINCÓN DEL MUNDO.

Thank you all for your trust and we hope to continue to grow with new customers and partners IN EVERY CORNER OF THE WORLD.

Polígono Industrial Municipal
Vial Transversal, 2
31500 Tudela (Navarra) Spain
Tlf: +34 941 181 091

www.panelpiedra.com

PANELPIEDRA®
SINCE 1974