PANELPIEDRA®

ARQUITEK®

Collection

Passion for Quality

SOLICÍTENOS **PRESUPUESTO**

ASK FOR A **QUOTE**

Si desea más información de este producto

I would like a quote or more information about this product

+34 941 181 091

info@panelpiedra.com

PANELPIEDRA®

PANELES DECORATIVOS PANELPIEDRA S.L.
Polígono Industrial Municipal
Vial Transversal 2
31500 TUDELA (NAVARRA) SPAIN
Telf. **+34 941 18 10 91**

www.panelpiedra.com

Calidades
Qualities

PR

1. Polvo de mármol (Piedra) /
   Crushed marble stone
2. Poliuretano alta densidad /
   High density injected polyurethane

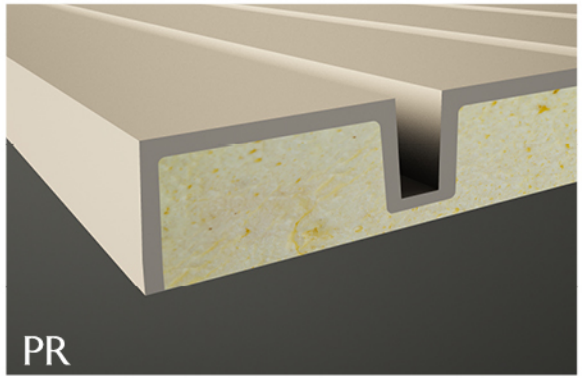

NUEVO
NEW

ECO LUXER

1. Polvo de mármol (Piedra) - Panel Aligerado /
   Crushed marble stone - Lightened Panel

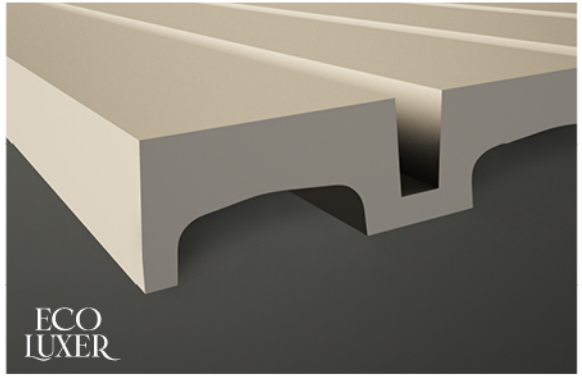

75 %

Paneles compuestos en un **75% por material reciclable** sobrantes de canteras.

Panels composed of **75% recyclable material** from quarries.

PR

Panel de poliuretano con piedra.

Panel compuesto por una capa de 4 mm. (aprox.) de polvo de mármol (piedra) y una capa de inyección de poliuretano de alta densidad.
Todo ello hace que sea muy resistente a todo tipo de inclemencias climatológicas (lluvia, sol, heladas, niebla, salina, etc.) Es apto para su colocación en interior y en exterior. Excelentes propiedades saliente térmicas, acústicas y anti-humedad.

Polyurethane and stone panel.

Panel composed of a layer of approximately 4 mm of crushed marble stone and a layer of high density injected polyurethane.
These components makes it very resistant to all kinds of weather conditions (rain, sun, frost, fog, salt, etc.).
Suitable for indoors and outdoors installations. Excellent thermal, acoustic and anti-humidity characteristics.

ECO LUXER

Panel EcoLuxer®.

Panel compuesto de polvo de mármol (piedra) aligerado.
EcoLuxer® es un producto innovador para revestimientos de todo tipo de paredes, muros y techos, compuesto con más de 16 tipos de cargas, minerales y químicas (piedra, mármol, sílices, silicatos, etc.) que lo hacen muy resistentes al exterior, al fuego y todo tipo de inclemencias climatológicas en el tiempo, como a su vez gran resistencia a la abrasión y productos químicos. También goza de una gran cualidad que es su bajo peso y su alto volumen, que todo ello hace que sea muy fácil su colocación. Es muy apto para lugares públicos de gran tránsito de personas, fachadas y grandes construcciones, lugares con mucha humedad, saunas, etc.
Excelentes propiedades ignífugas, hidrófugas, su inalterabilidad al choque térmico y a sus ciclos de hielo y deshielo, su nulo porcentaje de absorción de agua garantiza su completa estanqueidad, su alta resistencia a la mayoría de productos químicos, junto con su mínimo desgaste por abrasión, hacen que el producto EcoLuxer® sea un material de alta calidad extra.

EcoLuxer® Panel.

Panel composed of crushed marble stone lighter.
EcoLuxer® is a highly innovative panel for coating all types of walls and ceilings. It is made out of more than 16 types of mineral and chemical charges (ie: stone, marble, silica, silicates, etc.). This composition makes the panel suitable to exteriors, resistant to fire and all kind of weather. Also, it has great resistance to abrasion and chemicals. Its low weight and large size makes the installation very quick and easy. Suitable for public places and areas of high traffic of people, facades, large buildings, places with high humidity (ie: saunas), etc.
Excellent fire retardant, water repellent, resistant to heat, freeze and defrost. Its zero percent water absorption ensures a complete sealing. High resistance to most chemicals products and low abrasive wear. All these characteristics make HD® panel a extra high quality material.

VENTAJAS

Advantages

- **El panel más ligero del mercado.**
- **Instalación más fácil y sencilla.**
- **Paneles de colocación rápida.**
- **Importante ahorro en costes.**
- **Acabado perfecto.**
- **No necesita mantenimiento.**
- **Excelente aislamiento acústico.**
- **Buen aislamiento térmico y anti-humedad.**
- **Excelentes propiedades ignífugas.**
- **Excelente repelencia al agua.**
- **No se altera con el calor, el frío o la congelación.**
- **Material impermeable.**
- **Mínima abrasión.**
- **Alta resistencia a la mayoría de los productos químicos.**
- **Elegantes combinaciones de materiales y diseños.**
- **Facilidad de transporte y manejo**

- The lightest panel in the market.
- Easy and simple installation.
- Quick installation system.
- Cost savings in labor.
- Perfect finish.
- Does not require maintenance.
- Excellent soundproof qualities.
- Good thermal insulation and anti-humidity.
- Excellent flame retardant properties.
- Excellent water-repellent.
- No mutation to heat, freeze and defrost.
- Not permeable.
- Minimum abrasion.
- High resistance to most chemicals.
- Elegant combinations of materials and designs.
- Ease of transport and handling.

INFORMACIÓN TÉCNICA

Technical Information

PANELPIEDRA® se reserva el derecho a cambiar los modelos, colores, tamaños, envases y cajas sin previo aviso.
Todos los pesos y dimensiones mencionadas son en cm y se muestran con la mayor precisión posible, pero pueden diferir hasta 2% por la expansión y la contracción durante la producción.

Las fotografías de este Catálogo se crean en lugares del proyecto y en estudios, algunos incluso podrían ser infografías. Las diferencias en la exposición de la luz y la impresión en papel pueden causar que los productos y los colores se vea diferente que en la realidad.

PANELPIEDRA® reserves the right to change models, colours, sizes, packaging and boxes without prior notice.
All weights and dimensions mentioned are in centimetres and are shown as accurately as possible but may differ up to 2% +/- due to expansion and contraction during production.

The photographs in this Catalogue are created on project sites and in studios, some could even be infographics. Differences in light exposure and printing on paper may cause products and colours to appear different than the real thing.

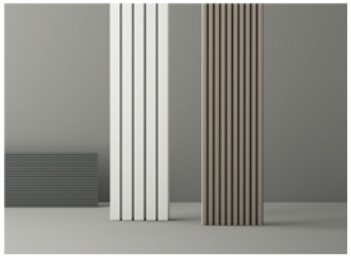

SLIM

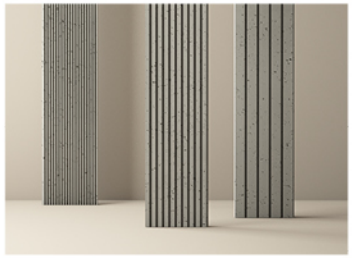

MILO



ICON



SPIRIT

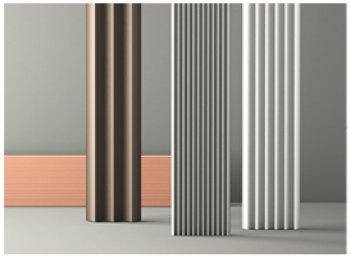

ARKO



ALMA



MODUS



NEOS

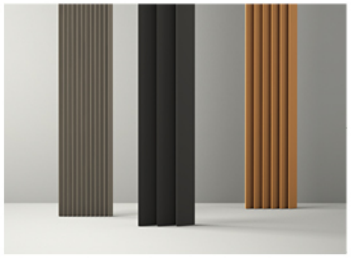

SCALON

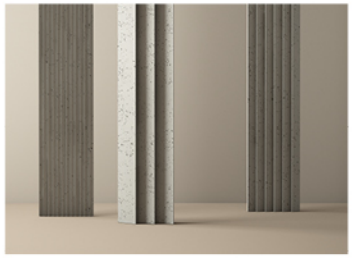

LOUN

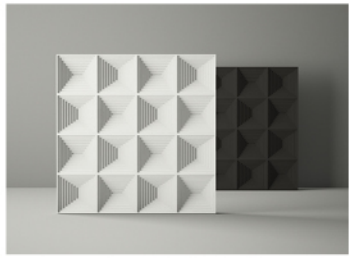

INNER

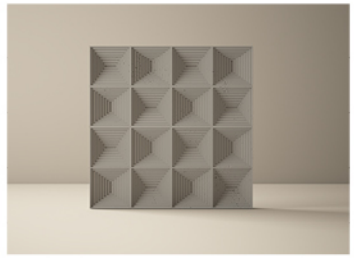

RINN



BLOM

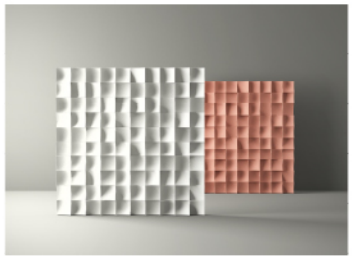

VITA

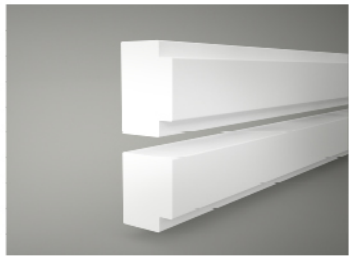

PERFILES

Arquitek SLIM

Colores Acabados / Finished Colours

SLIM-1 / SLIM-2 / SLIM-3

Lisos / Plain

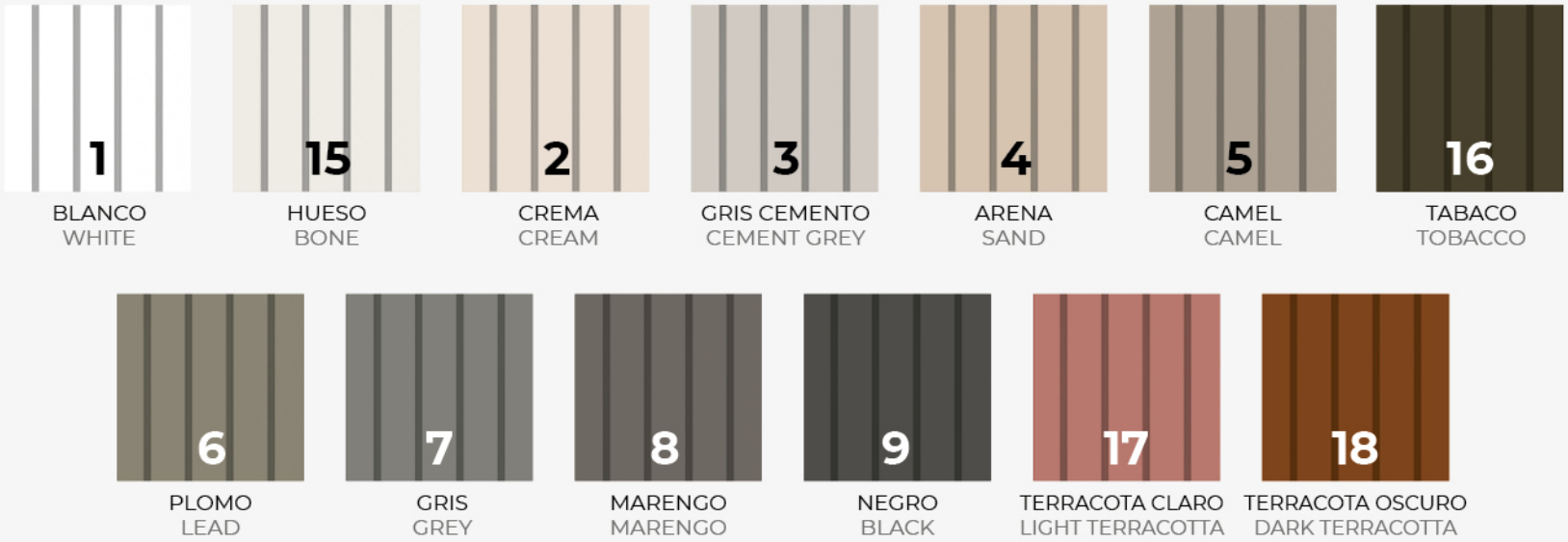

Arquitek SLIM

Medidas en cm. / Measures in cm.

Las medidas pueden variar +/-1cm / Measurements may vary +/-1cm

SLIM-1

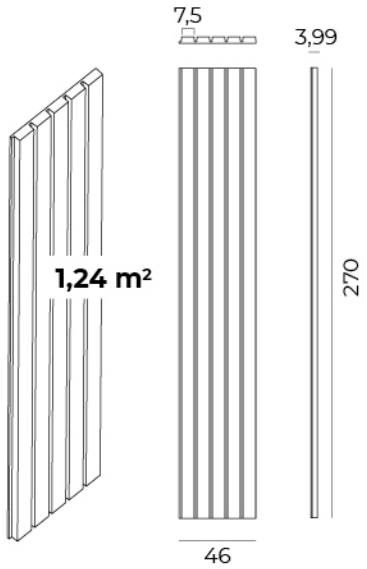

SLIM-2

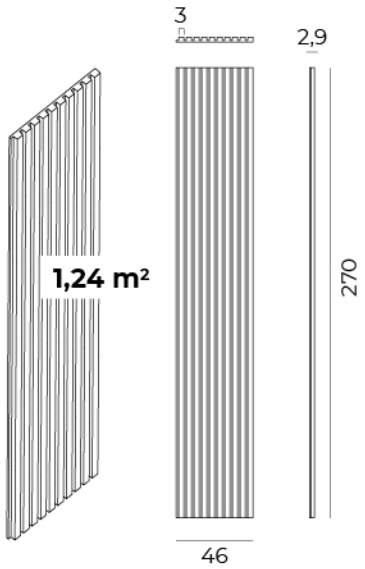

SLIM-3

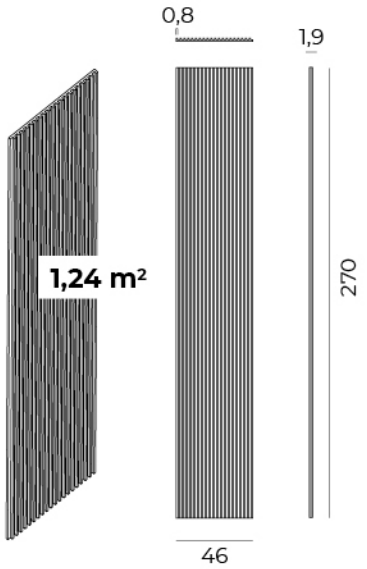

*SE PUEDEN COMBINAR CON NUESTROS PERFILES / *CAN BE COMBINED WITH OUR PROFILES

PERFIL INTERMEDIO

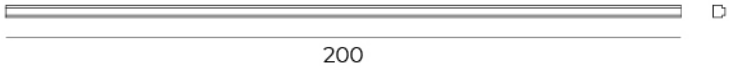

PERFIL TERMINAL

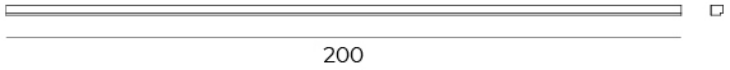

Arquitek MILO

Colores Acabados / Finished Colours

MILO-1 / MILO-2 / MILO-3

Textura / Texture

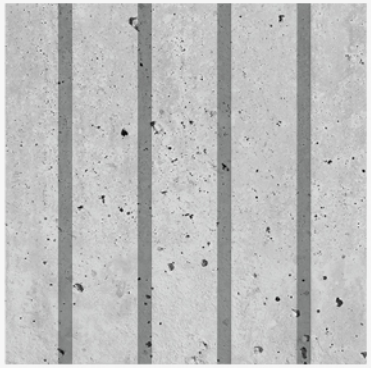

IMITACIÓN CEMENTO
IMITATION CONCRETE

Arquitek MILO

Medidas en cm. / Measures in cm.

Las medidas pueden variar +/-1cm / Measurements may vary +/-1cm

MILO-1

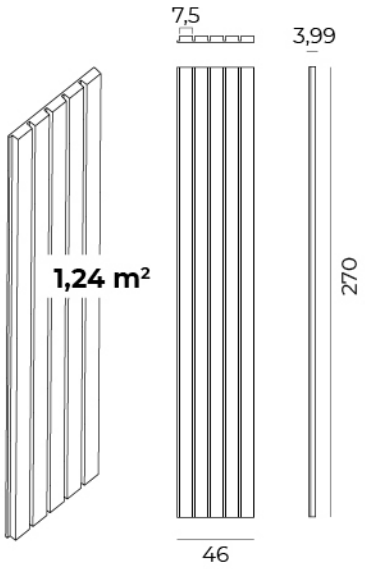

MILO-2

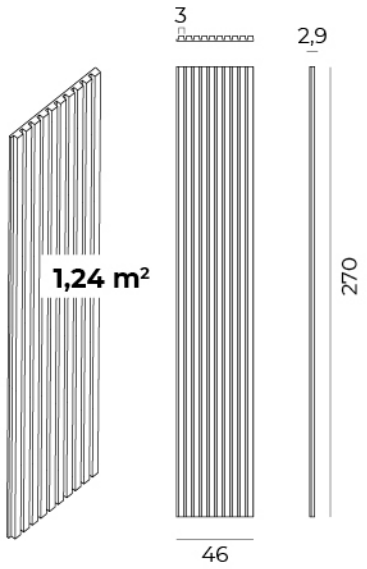

MILO-3

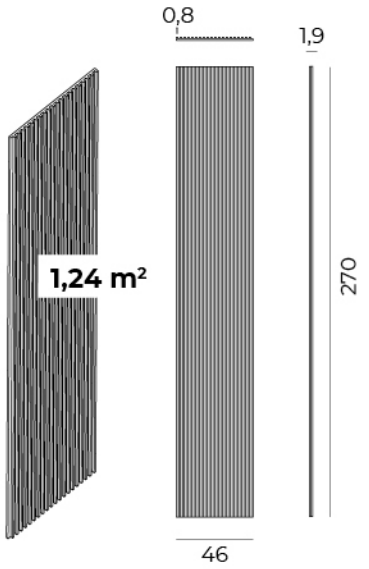

*SE PUEDEN COMBINAR CON NUESTROS PERFILES / *CAN BE COMBINED WITH OUR PROFILES

PERFIL INTERMEDIO

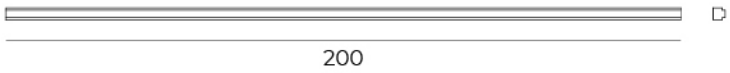

PERFIL TERMINAL

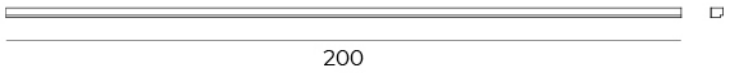

Arquitek ICON

Colores Acabados / Finished Colours

ICON-1 / ICON-2 / ICON-3

Lisos / Plain

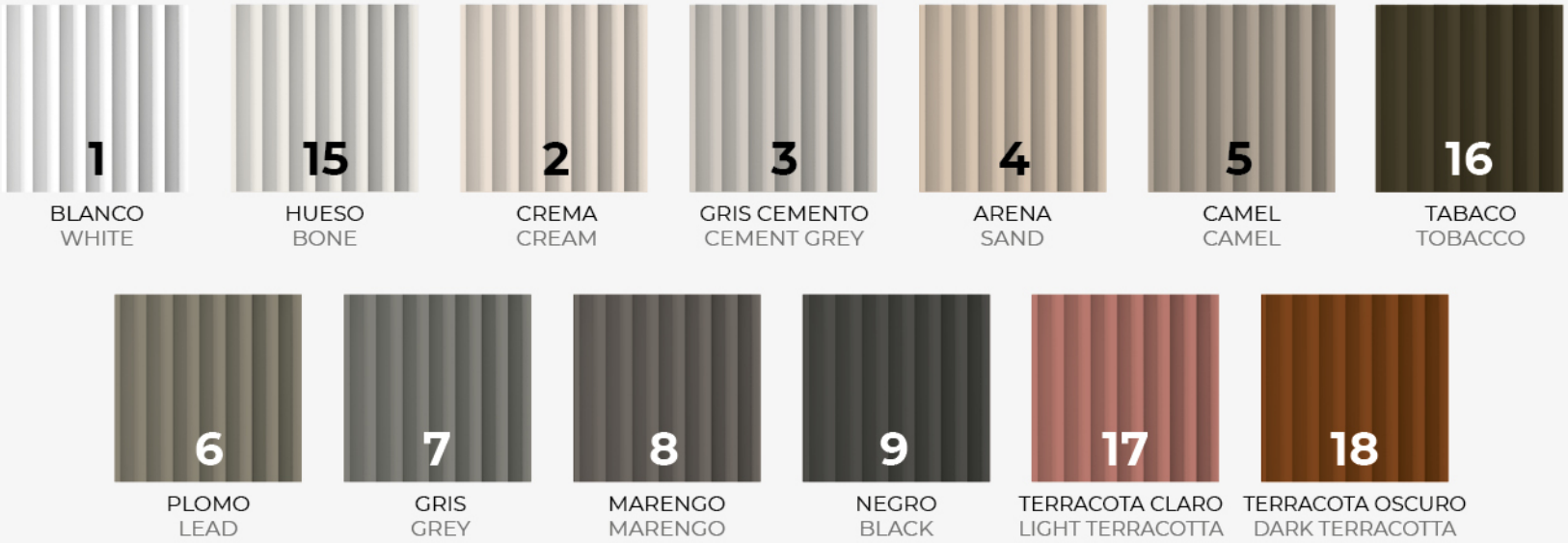

Arquitek ICON

Medidas en cm. / Measures in cm.

Las medidas pueden variar +/-1cm / Measurements may vary +/-1cm

ICON-1

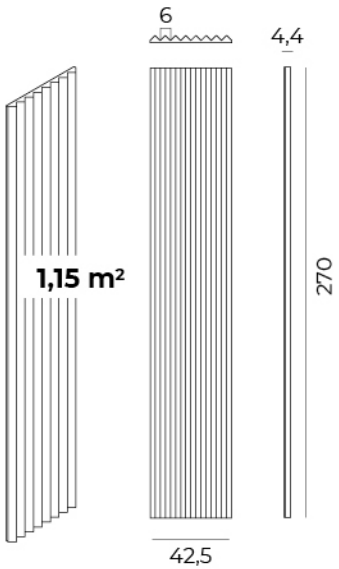

ICON-2

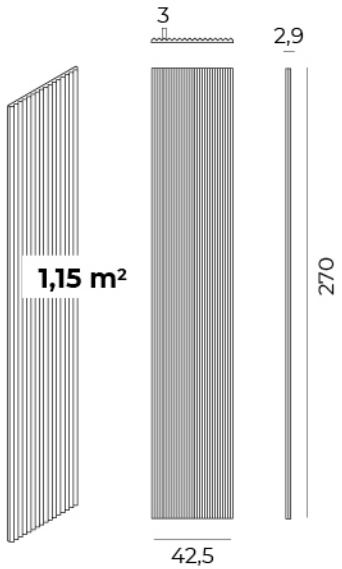

ICON-3

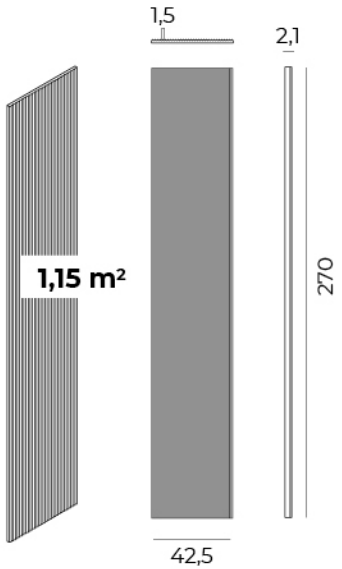

*SE PUEDEN COMBINAR CON NUESTROS PERFILES / *CAN BE COMBINED WITH OUR PROFILES

PERFIL INTERMEDIO



PERFIL TERMINAL

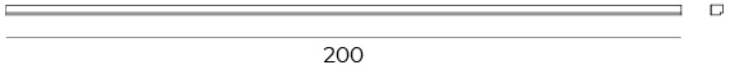

Arquitek SPIRIT

Colores Acabados / Finished Colours

SPIRIT-1 / SPIRIT-2 / SPIRIT-3

Textura / Texture

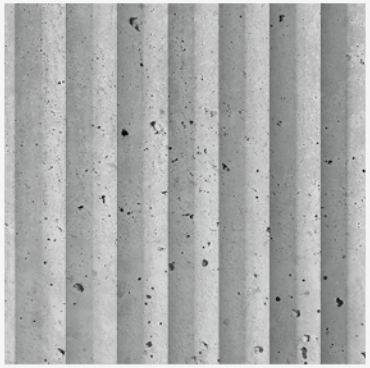

IMITACIÓN CEMENTO
IMITATION CONCRETE

Arquitek SPIRIT

Medidas en cm. / Measures in cm.

Las medidas pueden variar +/-1cm / Measurements may vary +/-1cm

SPIRIT-1

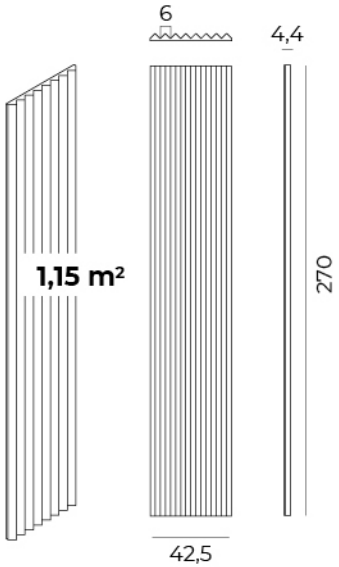

SPIRIT-2

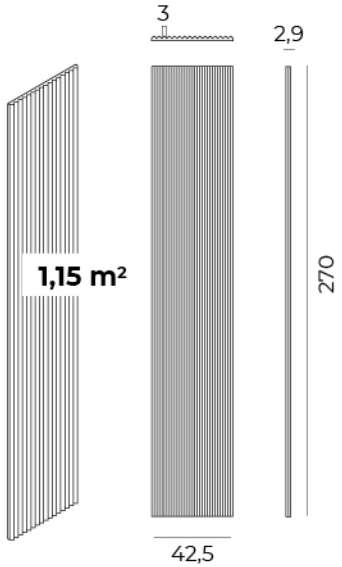

SPIRIT-3

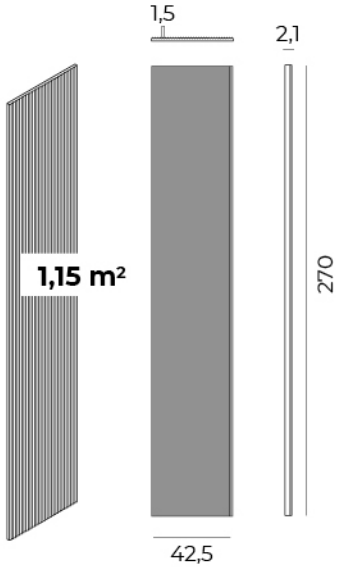

*SE PUEDEN COMBINAR CON NUESTROS PERFILES / *CAN BE COMBINED WITH OUR PROFILES

PERFIL INTERMEDIO

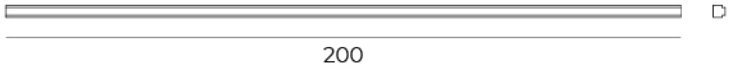

PERFIL TERMINAL

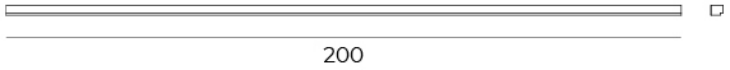

Arquitek ARKO

Colores Acabados / Finished Colours

ARKO-1 / ARKO-2 / ARKO-3 / ARKO-4

Lisos / Plain



Arquitek ARKO

Medidas en cm. / Measures in cm.

Las medidas pueden variar +/-1cm / Measurements may vary +/-1cm

ARKO-1

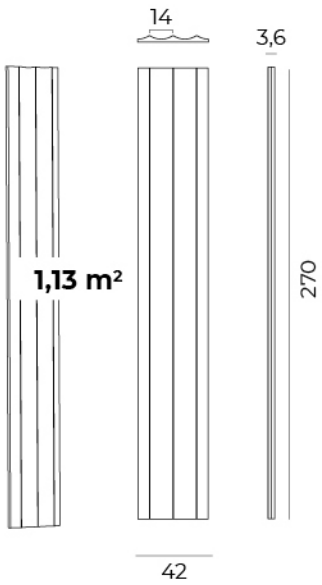

ARKO-2

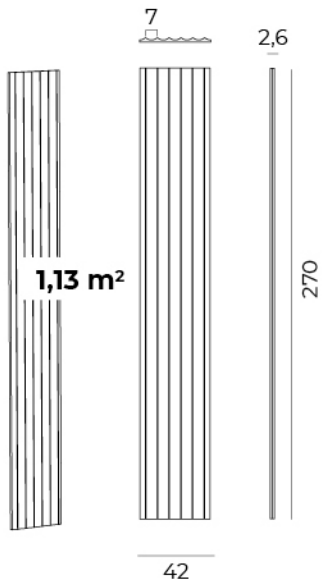

ARKO-3

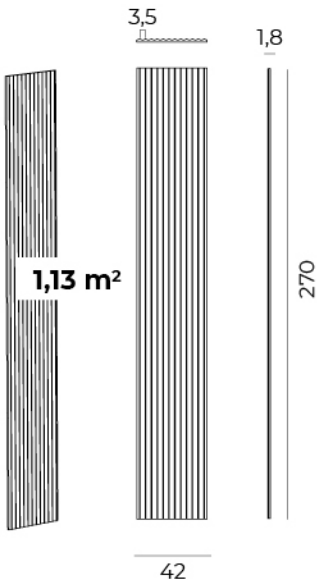

ARKO-4

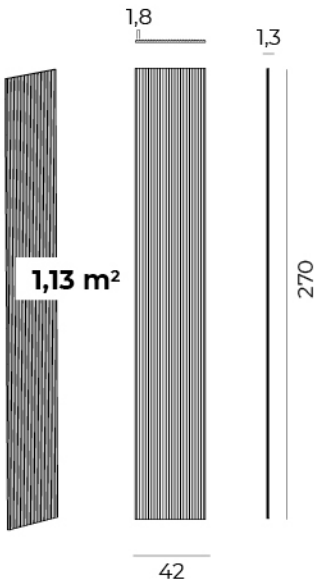

*SE PUEDEN COMBINAR CON NUESTROS PERFILES / *CAN BE COMBINED WITH OUR PROFILES

PERFIL INTERMEDIO



PERFIL TERMINAL

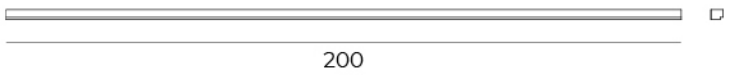

Arquitek ALMA

Colores Acabados / Finished Colours

ALMA-1 / ALMA-2 / ALMA-3 / ALMA-4

Textura / Texture

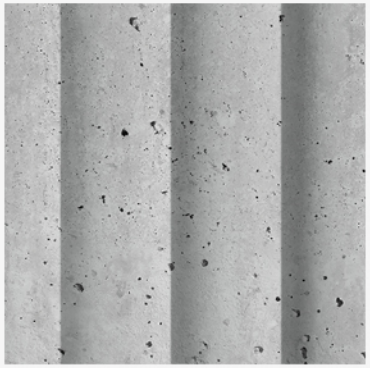

IMITACIÓN CEMENTO
IMITATION CONCRETE

Arquitek ALMA

Medidas en cm. / Measures in cm.

Las medidas pueden variar +/-1cm / Measurements may vary +/-1cm

ALMA-1

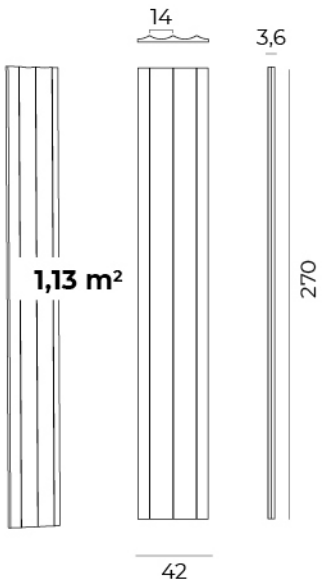

ALMA-2

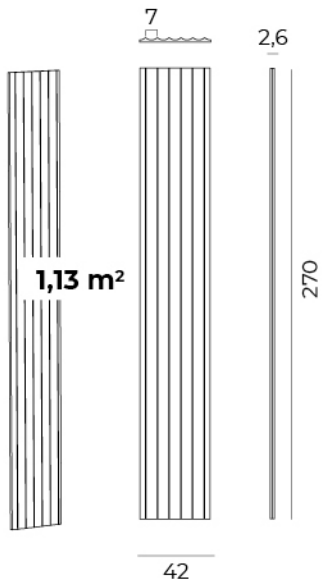

ALMA-3

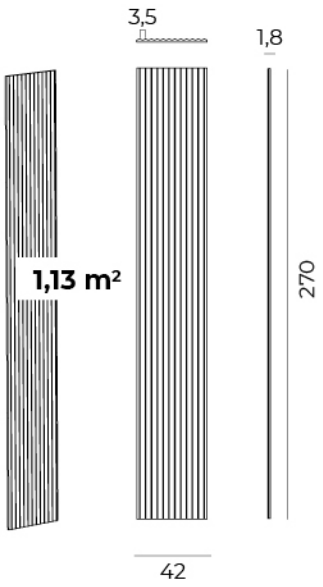

ALMA-4

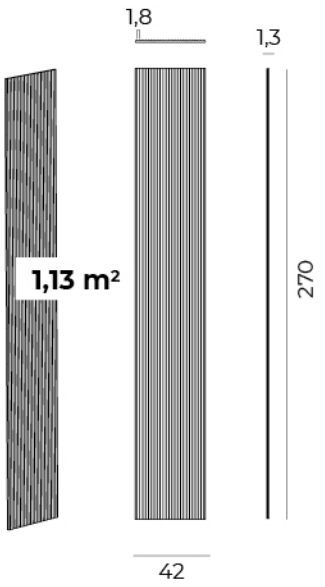

*SE PUEDEN COMBINAR CON NUESTROS PERFILES / *CAN BE COMBINED WITH OUR PROFILES

PERFIL INTERMEDIO



PERFIL TERMINAL

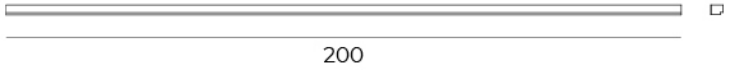

Arquitek MODUS

Colores Acabados / Finished Colours

Lisos / Plain



Arquitek MODUS

Medidas en cm. / Measures in cm.

Las medidas pueden variar +/-1 cm / Measurements may vary +/-1 cm

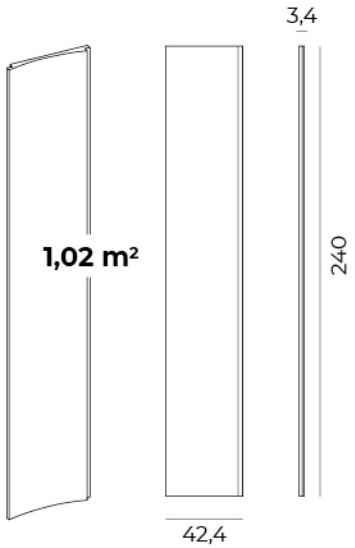

*SE PUEDEN COMBINAR CON NUESTROS PERFILES / *CAN BE COMBINED WITH OUR PROFILES

PERFIL INTERMEDIO



PERFIL TERMINAL



ECO LUXER

OUT IN
EXTERIOR E INTERIOR
OUTSIDE & INDOOR

Colores Acabados / Finished Colours

Textura / Texture

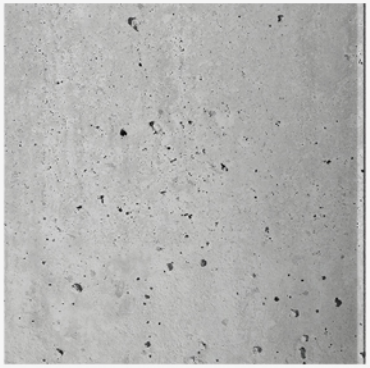

IMITACIÓN CEMENTO
IMITATION CONCRETE

Arquitek NEOS

Medidas en cm. / Measures in cm.

Las medidas pueden variar +/-1 cm / Measurements may vary +/-1 cm

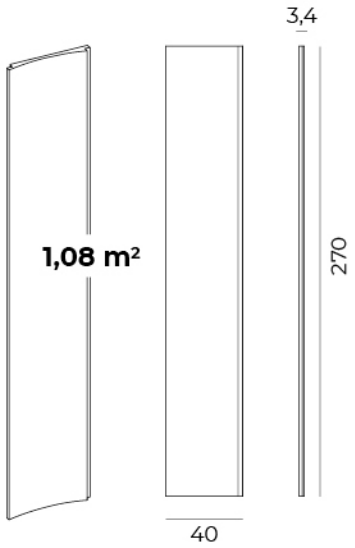

*SE PUEDEN COMBINAR CON NUESTROS PERFILES / *CAN BE COMBINED WITH OUR PROFILES

PERFIL INTERMEDIO

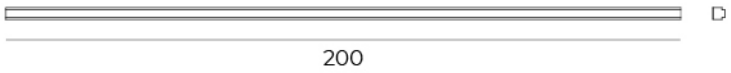

PERFIL TERMINAL

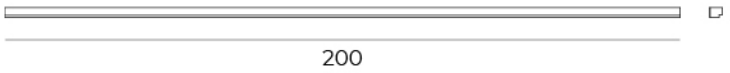

PR · IN INTERIOR INDOOR · ECO LUXER · OUT IN EXTERIOR E INTERIOR OUTSIDE & INDOOR

Arquitek SCALON

Colores Acabados / Finished Colours

SCALON-1 / SCALON-2 / SCALON-3

Lisos / Plain



Arquitek SCALON

Medidas en cm. / Measures in cm.

Las medidas pueden variar +/-1cm / Measurements may vary +/-1cm

SCALON-1

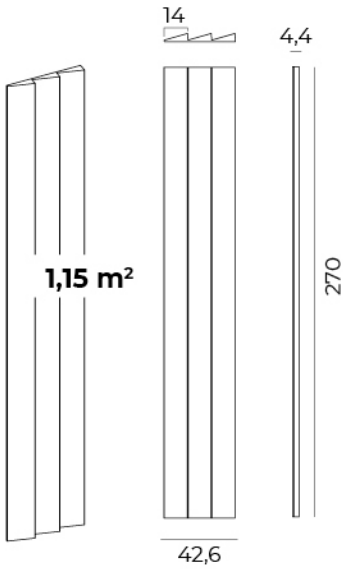

SCALON-2

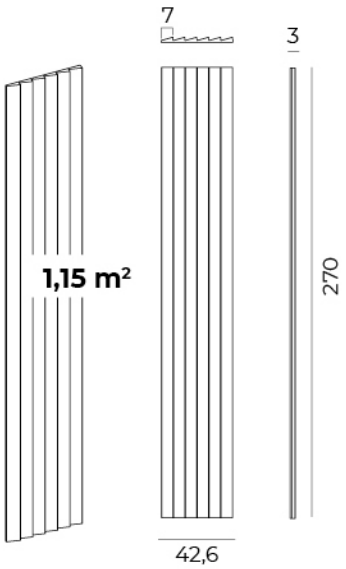

SCALON-3

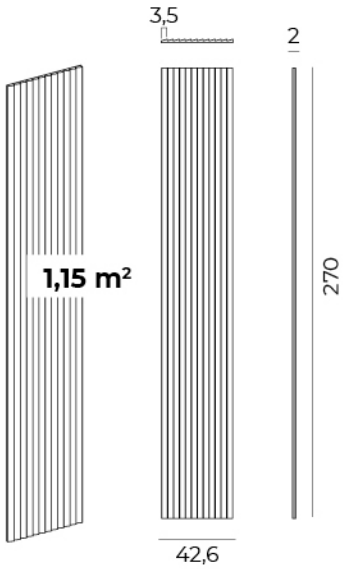

*SE PUEDEN COMBINAR CON NUESTROS PERFILES / *CAN BE COMBINED WITH OUR PROFILES

PERFIL INTERMEDIO

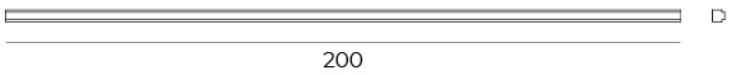

PERFIL TERMINAL

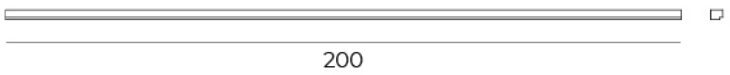

ECO LUXER

OUT IN
EXTERIOR E INTERIOR
OUTSIDE & INDOOR

Arquitek LOUN

Colores Acabados / Finished Colours

LOUN-1 / LOUN-2 / LOUN-3

Textura / Texture

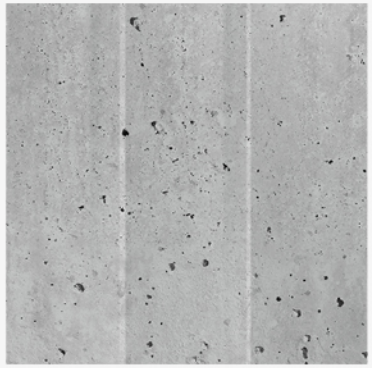

IMITACIÓN CEMENTO
IMITATION CONCRETE

Arquitek LOUN

Medidas en cm. / Measures in cm.

Las medidas pueden variar +/-1cm / Measurements may vary +/-1cm

LOUN-1

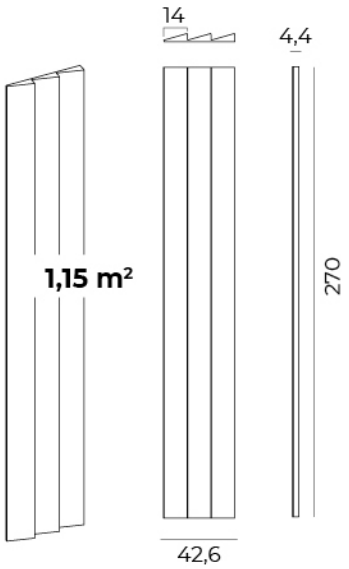

LOUN-2

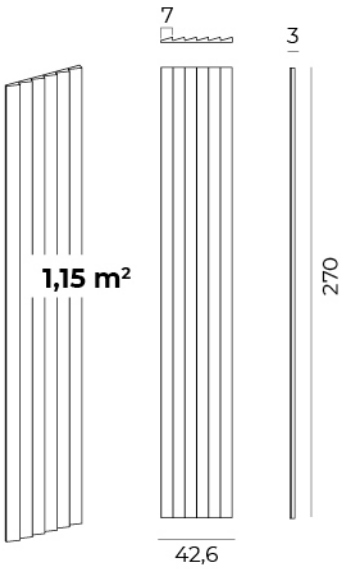

LOUN-3

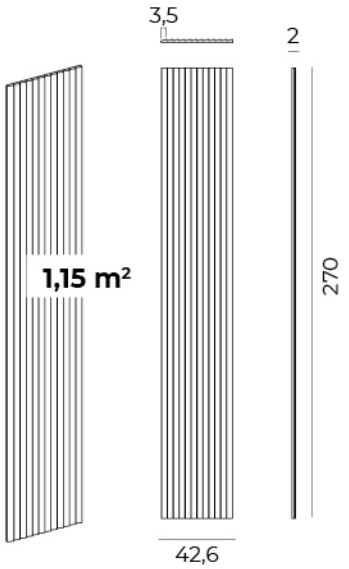

*SE PUEDEN COMBINAR CON NUESTROS PERFILES / *CAN BE COMBINED WITH OUR PROFILES

PERFIL INTERMEDIO

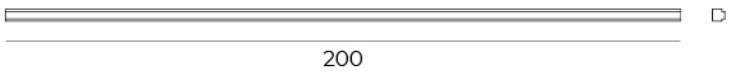

PERFIL TERMINAL

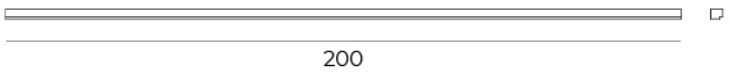

Arquitek INNER

Colores Acabados / Finished Colours

Lisos / Plain

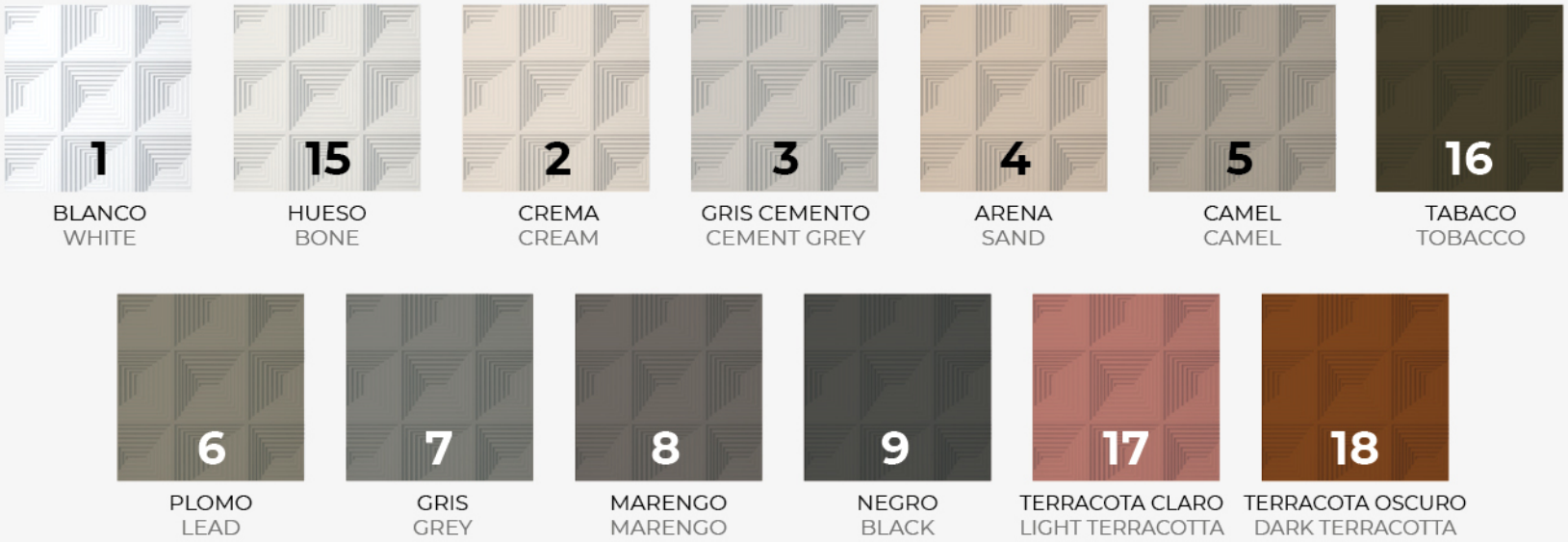

Arquitek INNER

Medidas en cm. / Measures in cm.

Las medidas pueden variar +/-1cm / Measurements may vary +/-1cm

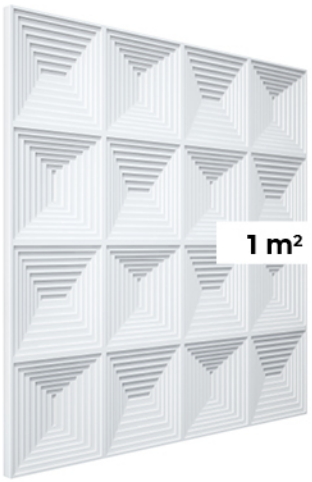

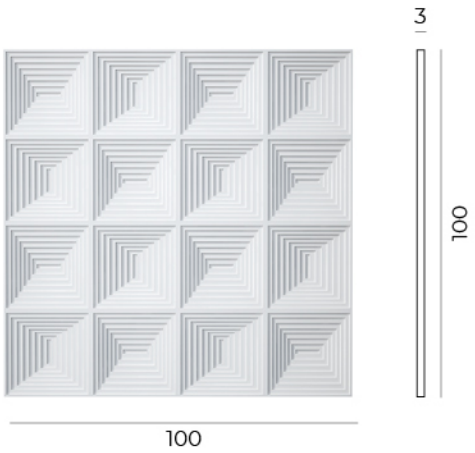

*SE PUEDEN COMBINAR CON NUESTROS PERFILES / *CAN BE COMBINED WITH OUR PROFILES

PERFIL INTERMEDIO

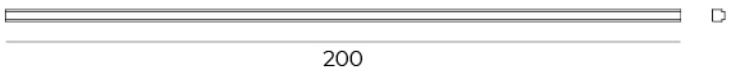

PERFIL TERMINAL

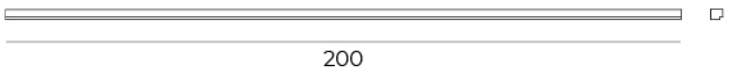

ECO LUXER

OUT IN
EXTERIOR E INTERIOR
OUTSIDE & INDOOR

Colores Acabados / Finished Colours

Textura / Texture



IMITACIÓN CEMENTO
IMITATION CONCRETE

Arquitek RINN

Medidas en cm. / Measures in cm.

Las medidas pueden variar +/-1cm / Measurements may vary +/-1cm

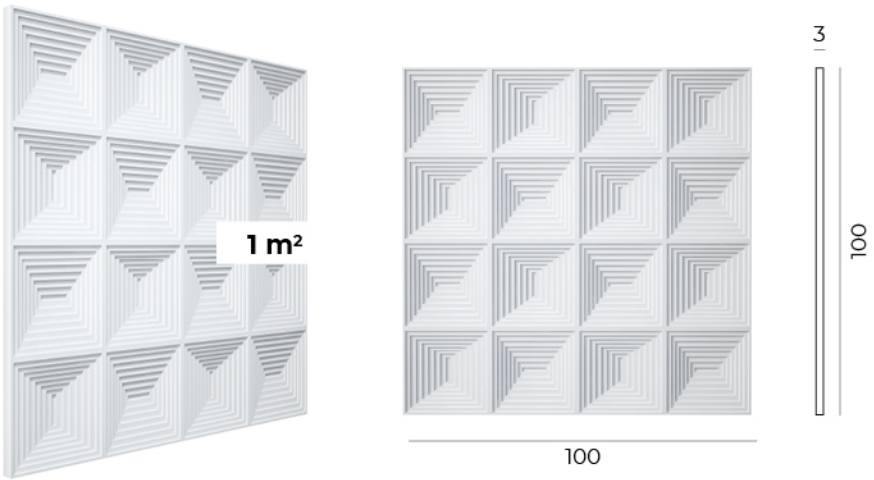

*SE PUEDEN COMBINAR CON NUESTROS PERFILES / *CAN BE COMBINED WITH OUR PROFILES

PERFIL INTERMEDIO



PERFIL TERMINAL

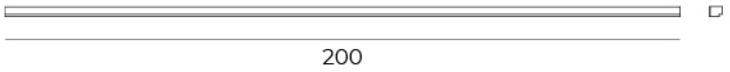

PR · IN INTERIOR INDOOR · ECO LUXER · OUT IN EXTERIOR E INTERIOR OUTSIDE & INDOOR

Arquitek BLOM

Colores Acabados / Finished Colours

Lisos / Plain

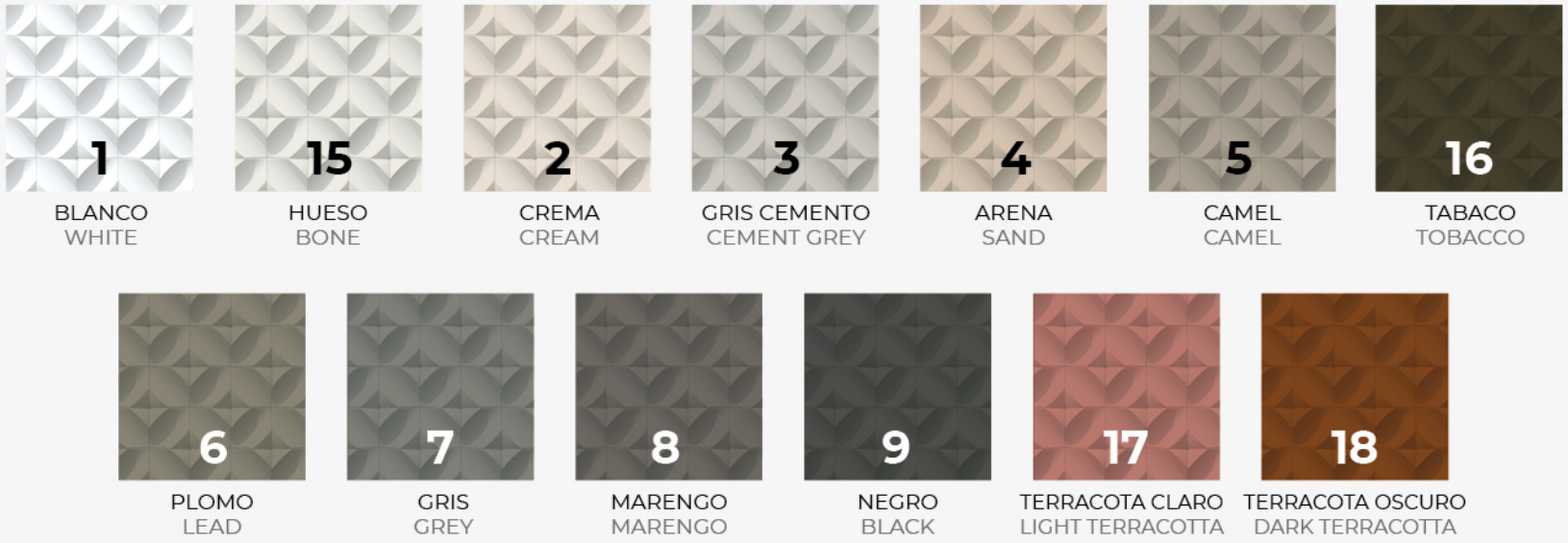

Arquitek BLOM

Medidas en cm. / Measures in cm.

Las medidas pueden variar +/-1cm / Measurements may vary +/-1cm

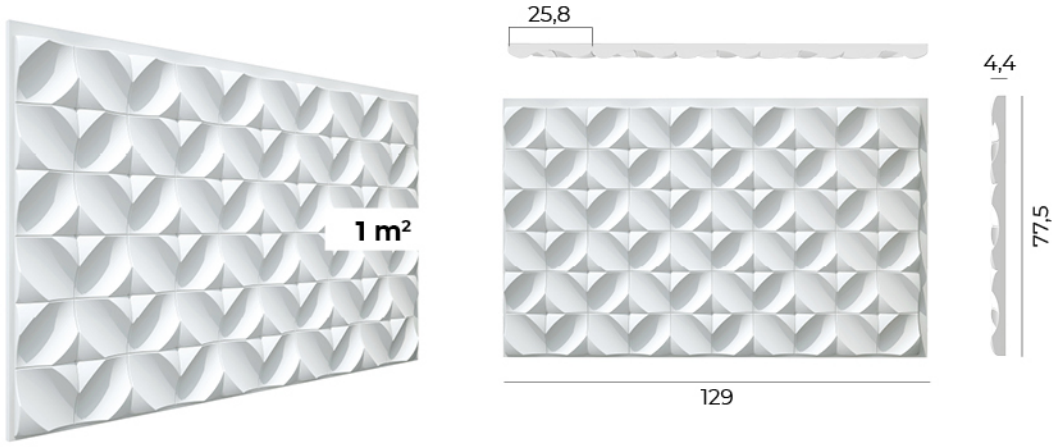

*SE PUEDEN COMBINAR CON NUESTROS PERFILES / *CAN BE COMBINED WITH OUR PROFILES

PERFIL INTERMEDIO

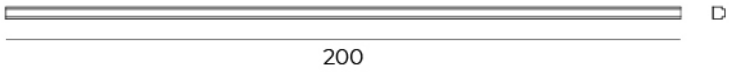

PERFIL TERMINAL

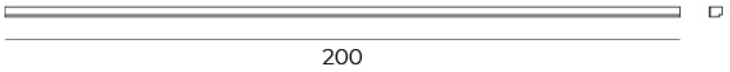

ECO LUXER

OUT IN
EXTERIOR E INTERIOR
OUTSIDE & INDOOR

Arquitek VITA

Colores Acabados / Finished Colours

Lisos / Plain



Arquitek VITA

Medidas en cm. / Measures in cm.

Las medidas pueden variar +/-1cm / Measurements may vary +/-1cm

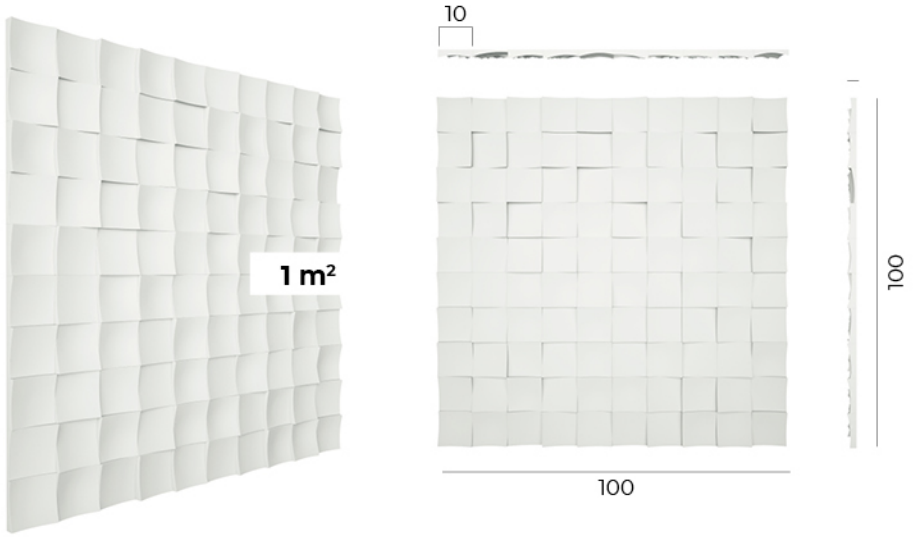

*SE PUEDEN COMBINAR CON NUESTROS PERFILES / *CAN BE COMBINED WITH OUR PROFILES

PERFIL INTERMEDIO

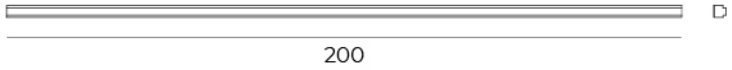

PERFIL TERMINAL

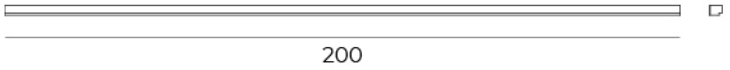

ECO LUXER

OUT IN
EXTERIOR E INTERIOR
OUTSIDE & INDOOR

Arquitek PERFILES

Colores Acabados / Finished Colours

Lisos / Plain

1
BLANCO
WHITE

15
HUESO
BONE

2
CREMA
CREAM

3
GRIS CEMENTO
CEMENT GREY

4
ARENA
SAND

5
CAMEL
CAMEL

16
TABACO
TOBACCO

6
PLOMO
LEAD

7
GRIS
GREY

8
MARENGO
MARENGO

9
NEGRO
BLACK

17
TERRACOTA CLARO
LIGHT TERRACOTTA

18
TERRACOTA OSCURO
DARK TERRACOTTA

Textura / Texture

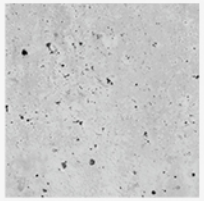

IMITACIÓN CEMENTO
IMITATION CONCRETE

Arquitek PERFILES

Medidas en cm. / Measures in cm.

*PARA COMBINAR CON NUESTROS PANELES / *TO COMBINE WITH OUR PANELS

Las medidas pueden variar +/-1cm / Measurements may vary +/-1cm

PERFIL INTERMEDIO

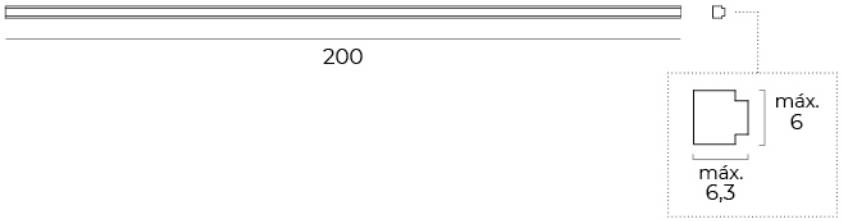

PERFIL TERMINAL



EN LOS PEDIDOS QUE COMBINEN PANELES CON PERFILES, INDICAR SIEMPRE ENTRE QUE PANELES IRÁN INSTALADOS PARA PODER ENVIAR EL PERFIL CON EL GROSOR ADECUADO PARA ESOS PANELES.

ECO LUXER

OUT IN
EXTERIOR E INTERIOR
OUTSIDE & INDOOR

PROYECTOS A MEDIDA

Bespoke products

Para cualquier proyecto, obra, decoración... estamos contigo en la fabricación y preparación para tus necesidades de todos nuestros paneles.

Adaptamos nuestros modelos a cualquier proyecto o medida. Con la misma calidad y los materiales de primera que nos caracterizan. Ajustamos medidas, colores, etc. Queremos ayudarte a transformar los espacios fácilmente y con menor coste para tus clientes.

Disponemos de una amplia red comercial a tu servicio por todo el mundo.

Visita nuestra web www.panelpiedra.com

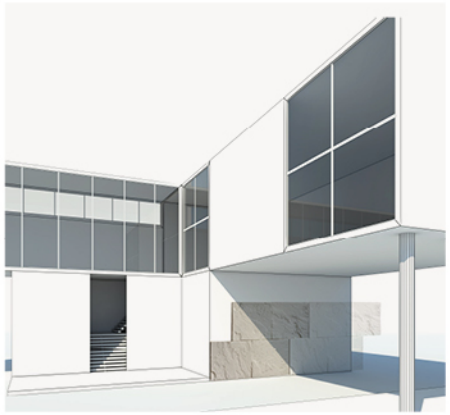

For any project, we are here to support you with bespoke panels.

We can adapt our models to any project, always with the same quality and materials. We can modify sizes, colours, models, etc. We want to support our clients in order to easily transform spaces. Always with simple installation and low costs.

We have an extensive commercial network working for you in world.

Visit our website www.panelpiedra.com



PARTNERS

Gracias a todos por vuestra confianza y esperamos poder seguir creciendo con nuevos clientes y partners EN CADA RINCÓN DEL MUNDO.

Thank you all for your trust and we hope to continue to grow with new customers and partners IN EVERY CORNER OF THE WORLD.

Polígono Industrial Municipal
Vial Transversal, 2
31500 Tudela (Navarra) Spain
Tlf: +34 941 181 091

www.panelpiedra.com

PANELPIEDRA®
SINCE 1974